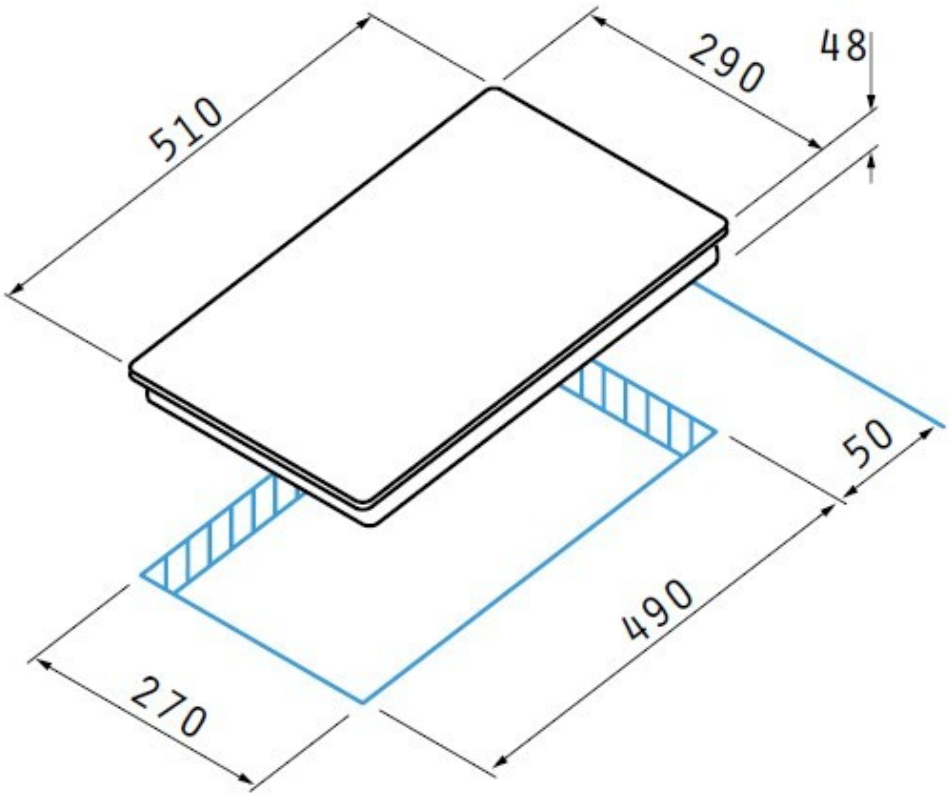
510
290
48
50
490
270